STB

Caja de conexiones en acero

CONNECT AND PROTECT

La gama de cajas de conexiones de acero dulce STB, con grado de protección IP 66, está disponible lista para usarse en muchos tamaños diferentes. La gama STB es adecuada para entornos de interior exigentes.

Al impedirse la entrada de agua y polvo en la cajas de conexiones, se elimina el riesgo de fallo de componentes y, con ello, de tiempo de inactividad.

Material: Chapa de acero de 1,2 mm.

Estructura: Plegado y soldado longitudinalmente. Cuatro taladros de fijación de 8.5 mm para fijación mural. Cuatro pernos M6x13 para la fijación de carriles DIN/placa de montaje.

Junta: La protección está asegurada por una junta inyectada de Poliuretano.

Puesta a tierra: Pernos de toma a tierra M8x18 mm en la base y en la tapa, tuercas M8, arandelas y etiquetas de puesta a tierra.

Protección: IP 66 | TIPO 4, 12, 13 | IK 08.

Acabado: Pintura en polvo, texturizado RAL 7035.

Suministro: Base de la caja, tapa, tornillos de fijación, tapones para los tornillos, embellecedores y facilidades para puesta a tierra.

IP 66 | TIPO 4, 12, 13 | IK 08

Front view

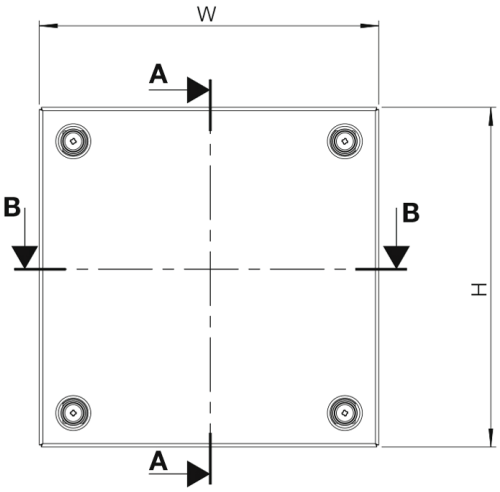

Sectional side view

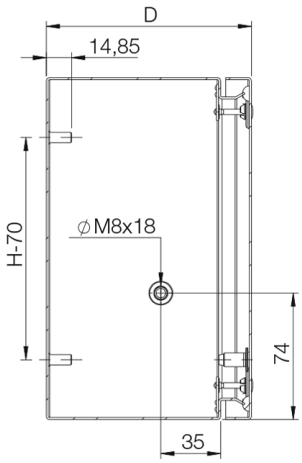

SECTION A-A

Sectional top view

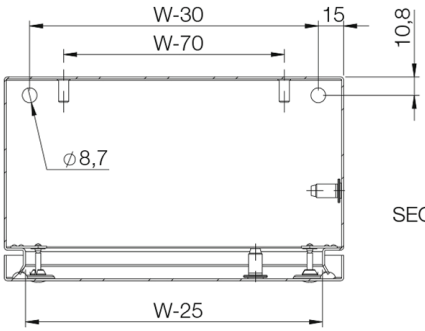

SECTION B-B

Dimensión de la caja			
A	An	P	Ref.
150	150	80	STB151508
150	150	120	STB151512
150	300	80	STB153008
150	300	120	STB153012
200	200	80	STB202008
200	200	120	STB202012
200	300	80	STB203008
200	300	120	STB203012
200	400	80	STB204008
200	400	120	STB204012
200	500	120	STB205012
200	600	120	STB206012
200	800	120	STB208012
300	300	80	STB303008
300	300	120	STB303012
300	400	120	STB304012
300	500	120	STB305012
300	600	120	STB306012
400	400	120	STB404012
400	600	120	STB406012
400	800	120	STB408012