nVent

Benutzeranleitung | **User Manual** | **Instructions utilisateur**

Universal Lüftersteuerung | **Universal Fan Controller** | **Contrôleur de ventilateur universel**

VARISTAR PROLINE EURORACK NOVASTAR

VARISTAR PROLINE EURORACK NOVASTAR

VARISTAR PROLINE EURORACK NOVASTAR

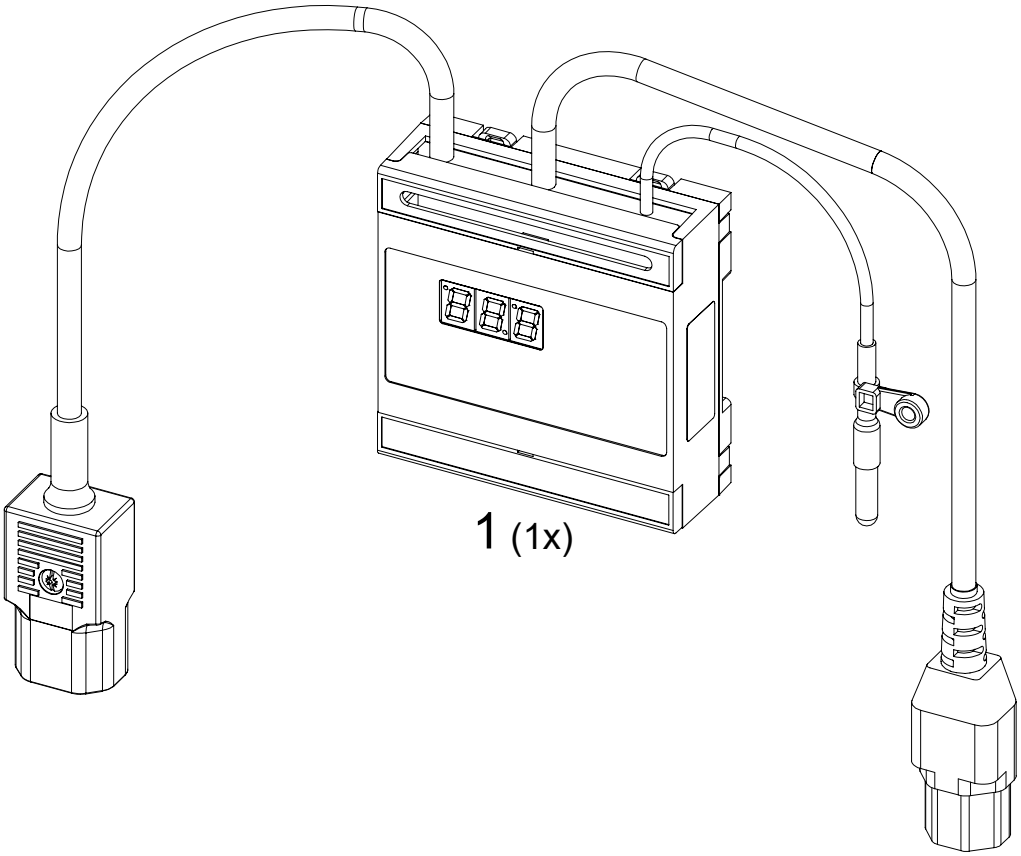

1 (1x)

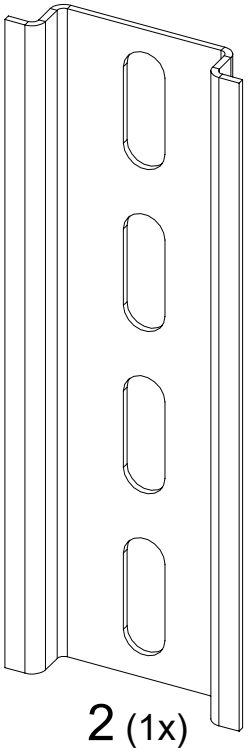

2 (1x)

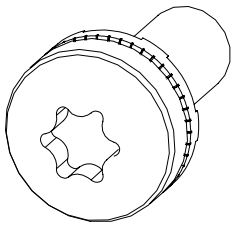

3 (1x)

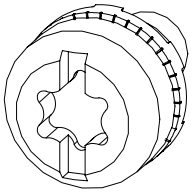

4 (1x)

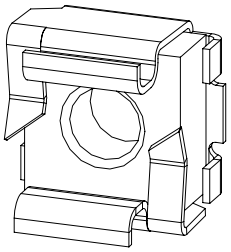

5 (1x)

6 (10x)

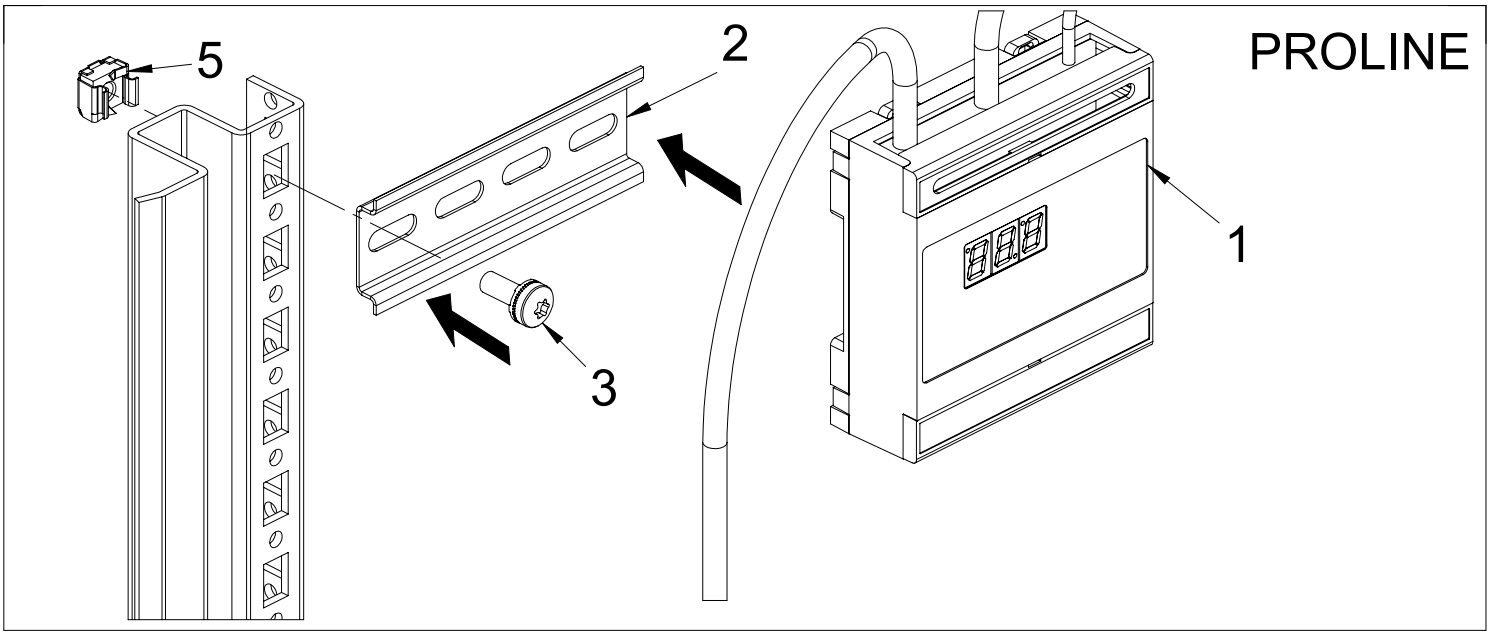
PROLINE
5
2
1
3

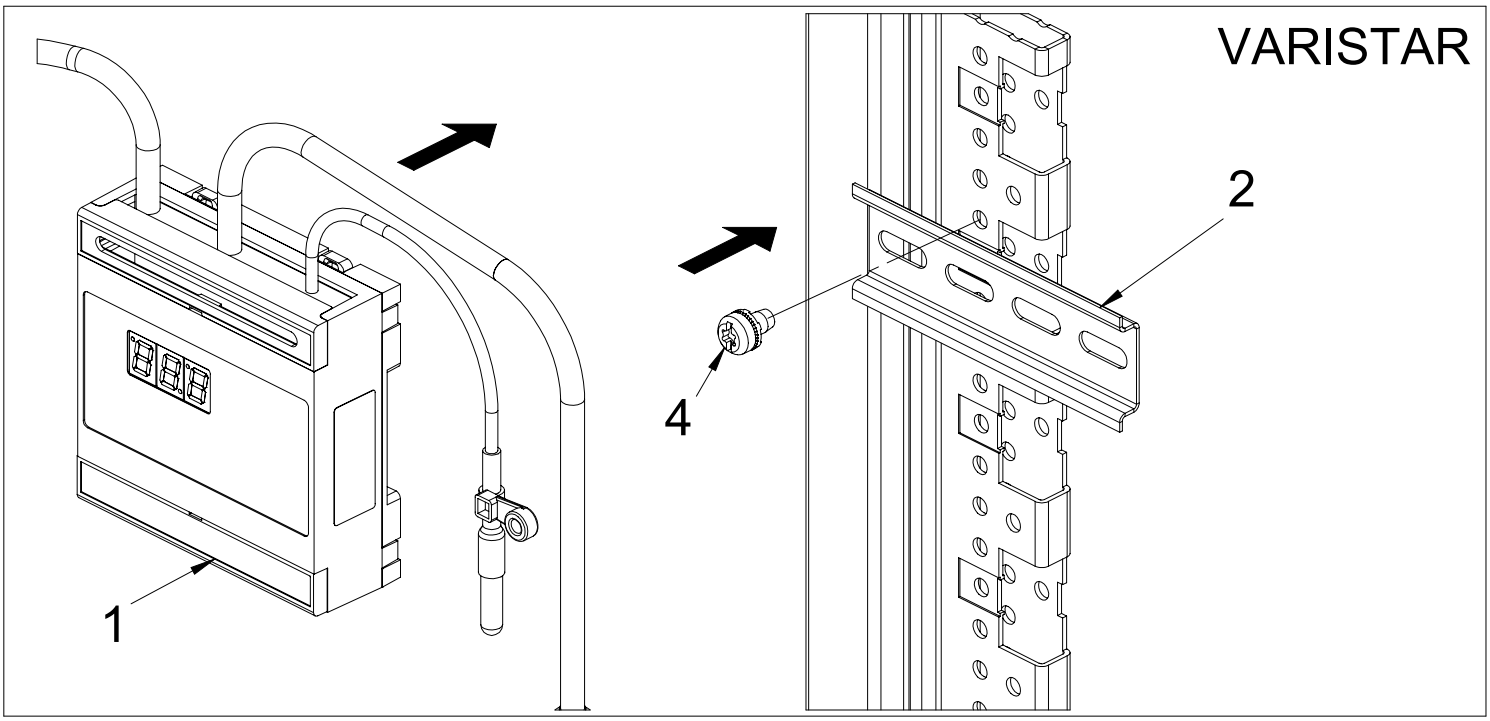
VARISTAR
2
4
1

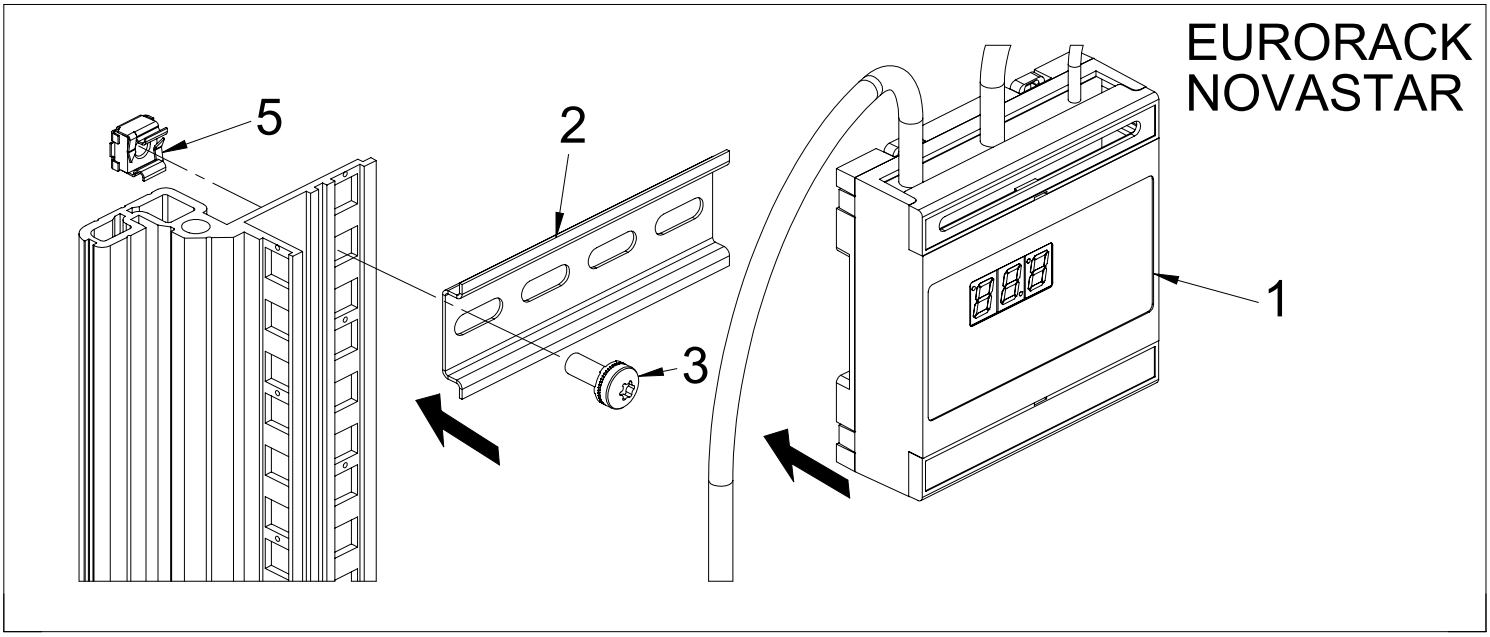
EURORACK
NOVASTAR
5
2
1
3
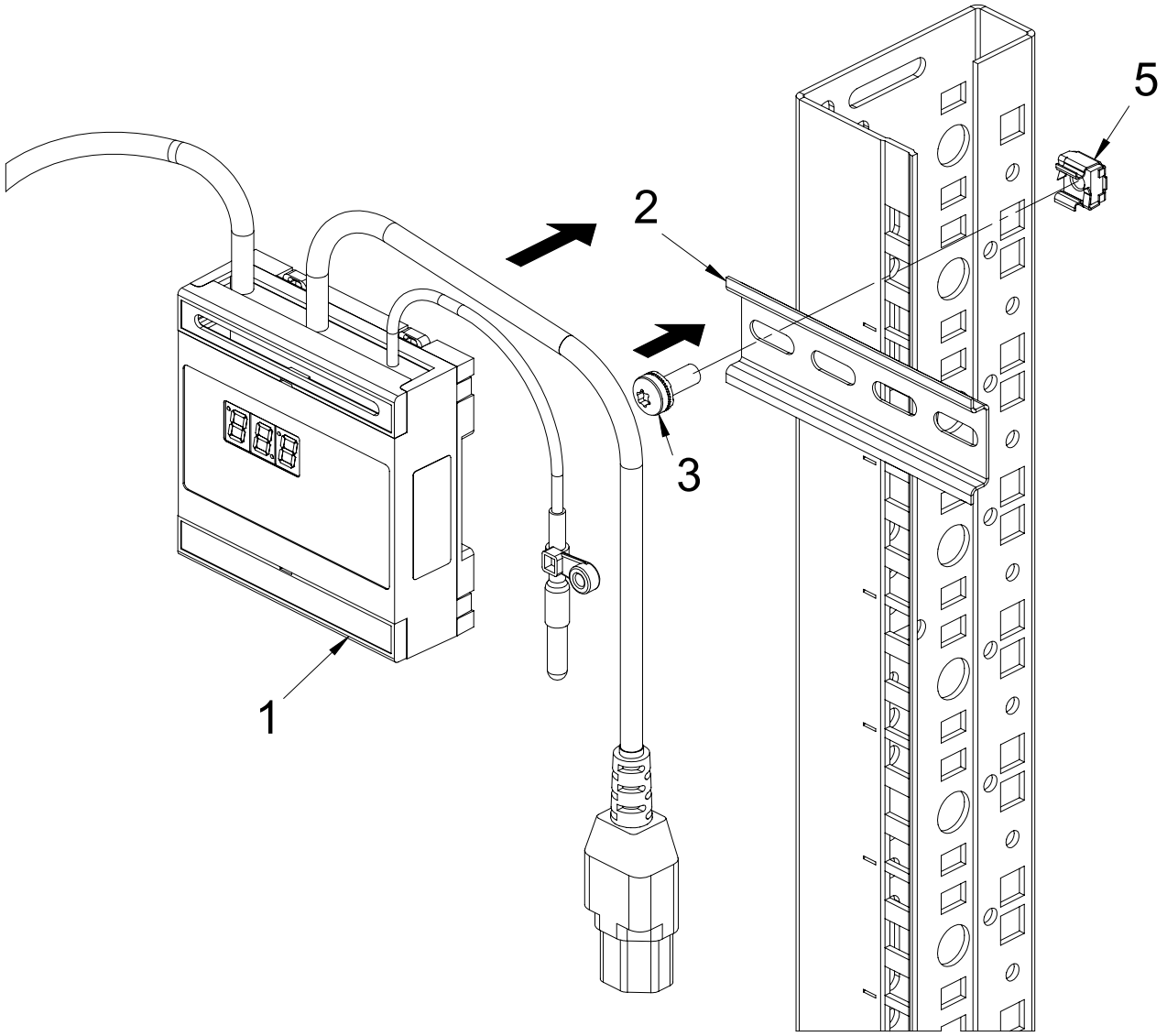
19" Winkelprofil 19" Panel / Slide mount Montant 19"